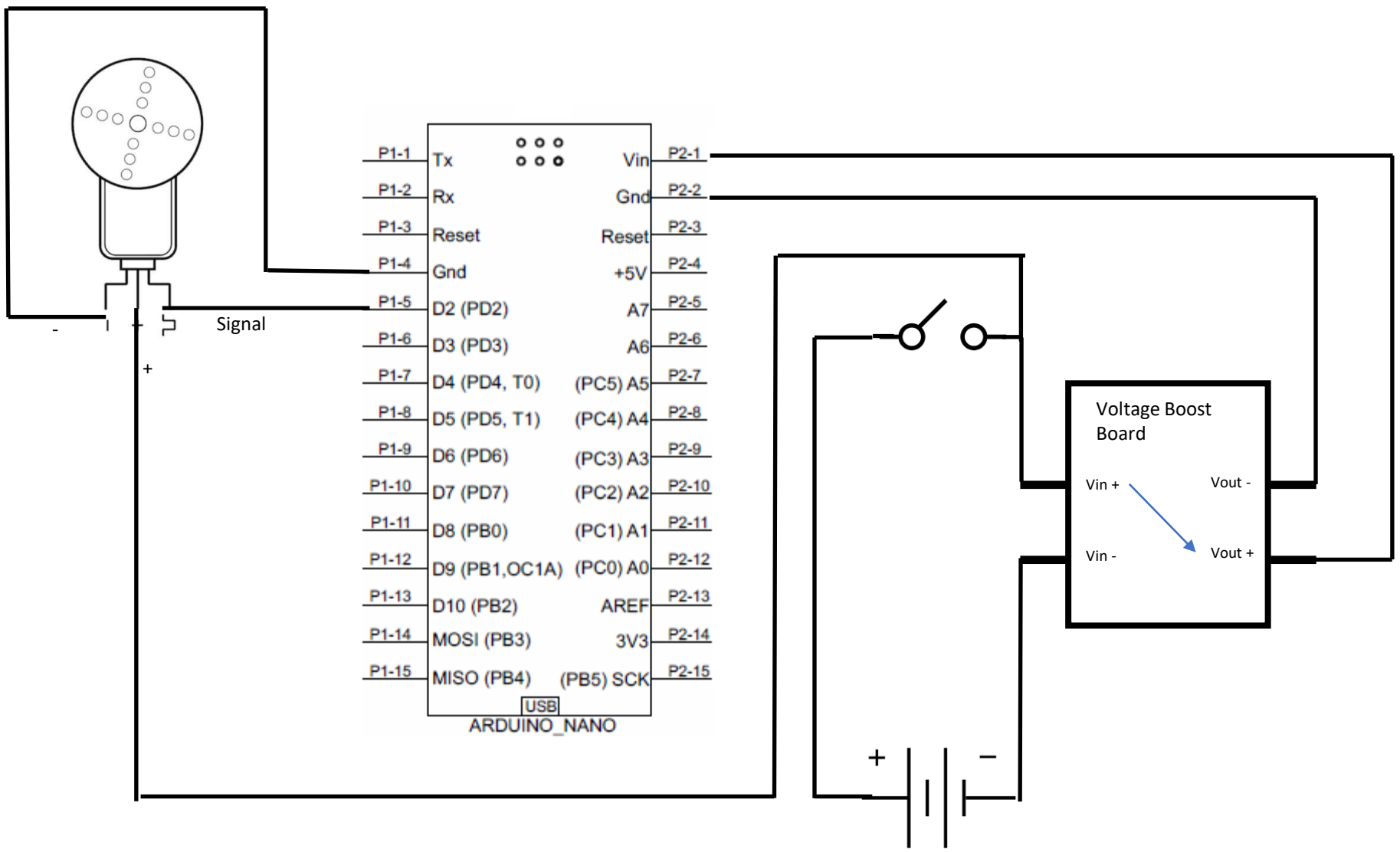
-
Signal
+
P1-1 Tx
P1-2 Rx
P1-3 Reset
P1-4 Gnd
P1-5 D2 (PD2)
P1-6 D3 (PD3)
P1-7 D4 (PD4, T0)
P1-8 D5 (PD5, T1)
P1-9 D6 (PD6)
P1-10 D7 (PD7)
P1-11 D8 (PB0)
P1-12 D9 (PB1,OC1A)
P1-13 D10 (PB2)
P1-14 MOSI (PB3)
P1-15 MISO (PB4)
USB
ARDUINO_NANO
P2-1 Vin
P2-2 Gnd
P2-3 Reset
P2-4 +5V
P2-5 A7
P2-6 A6
P2-7 (PC5) A5
P2-8 (PC4) A4
P2-9 (PC3) A3
P2-10 (PC2) A2
P2-11 (PC1) A1
P2-12 (PC0) A0
P2-13 AREF
P2-14 3V3
P2-15 (PB5) SCK
Voltage Boost Board
Vin +
Vin -
Vout -
Vout +
+
−